SKRZYŻOWANIE Z ULICĄ AB

Wykop: 2.82
Nasyp: 0.69

0+000.00

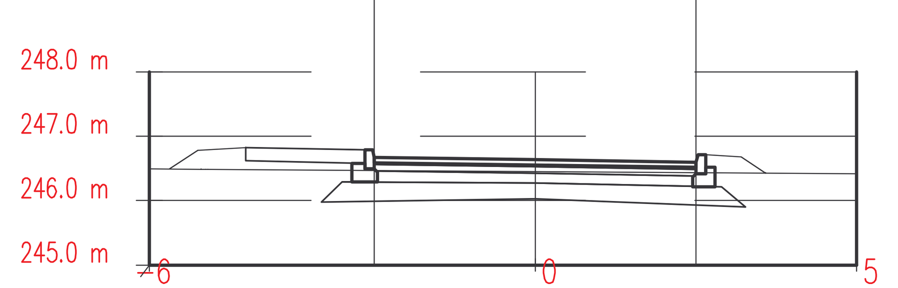

ulica CD – Odległość:	Rzędne istniejące:
-5.69	246.49
-5.25	246.78
-4.50	246.83
-2.65	246.79
-2.50	246.67
0.00	246.64
2.50	246.60
2.65	246.72
3.20	246.69
3.58	246.43

teren istn. – Odległość:	Rzędne istniejące:
-6.00	246.49
-5.20	246.49
-5.13	246.49
-5.10	246.49
5.00	246.42

Wykop: 3.35
Nasyp: 0.26

0+010.00

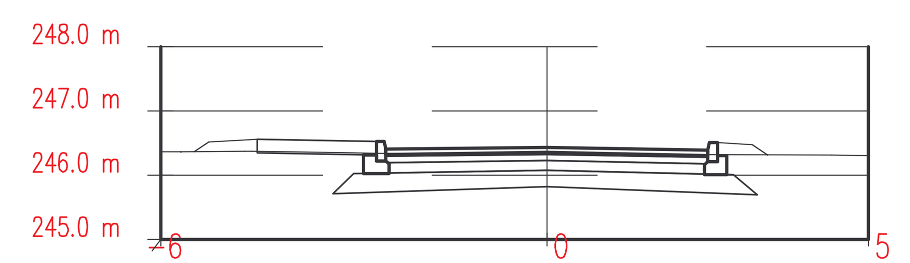

ulica CD – Odległość:	Rzędne istniejące:
-5.48	246.36
-5.25	246.52
-4.50	246.56
-2.65	246.52
-2.50	246.40
0.00	246.44
2.50	246.39
2.65	246.51
3.20	246.48
3.44	246.32

teren istn. – Odległość:	Rzędne istniejące:
-6.00	246.36
-5.69	246.36
-3.44	246.36
-2.52	246.33
4.43	246.31
5.00	246.31

Wykop: 3.77
Nasyp: 0.19

0+020.00

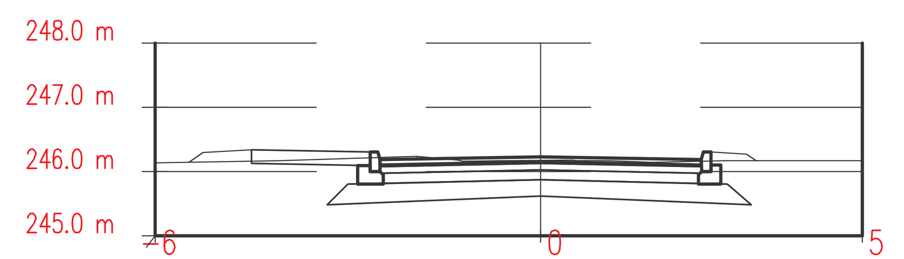

ulica CD – Odległość:	Rzędne istniejące:
-5.47	246.15
-5.25	246.30
-4.50	246.34
-2.65	246.31
-2.50	246.19
0.00	246.24
2.50	246.19
2.65	246.31
3.20	246.27
3.35	246.17

teren istn. – Odległość:	Rzędne istniejące:
-6.00	246.14
-4.05	246.17
-1.93	246.24
-1.19	246.17
-0.55	246.17
0.40	246.18
2.90	246.17
5.00	246.17

Wykop: 5.32
Nasyp: 0.00

0+030.00

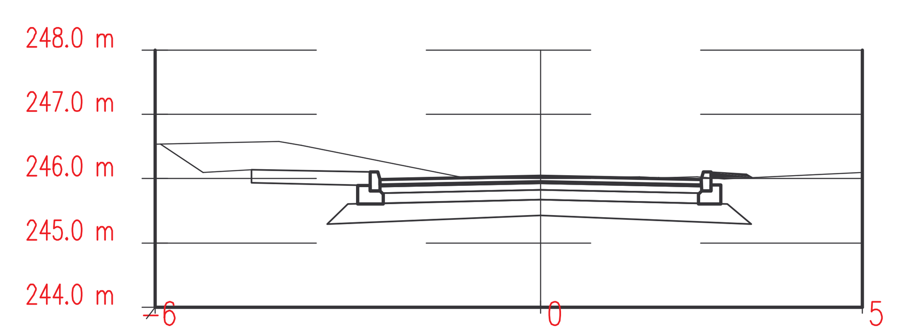

ulica CD – Odległość:	Rzędne istniejące:
-5.91	246.54
-5.25	246.10
-4.50	246.14
-2.65	246.11
-2.50	245.99
0.00	246.04
2.50	245.99
2.65	246.11
3.20	246.07
3.28	246.02

teren istn. – Odległość:	Rzędne istniejące:
-6.00	246.53
-3.72	246.52
-1.10	245.99
-0.27	246.01
0.72	246.02
2.85	246.00
5.00	246.09

Wykop: 5.20
Nasyp: 0.00

0+040.00

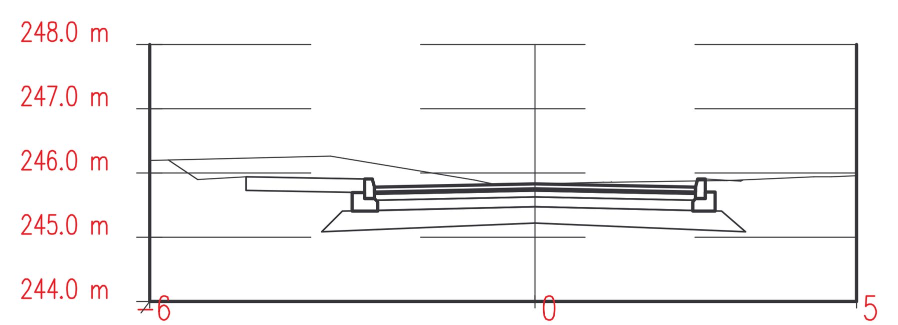

ulica CD – Odległość:	Rzędne istniejące:
-5.71	246.21
-5.25	245.90
-4.50	245.94
-2.65	245.91
-2.50	245.79
0.00	245.84
2.50	245.79
2.65	245.91
3.20	245.87
3.23	245.89

teren istn. – Odległość:	Rzędne istniejące:
-6.00	246.20
-3.19	246.26
-0.58	245.82
1.06	245.86
2.84	245.89

Wykop: 5.40
Nasyp: 0.00

0+050.00

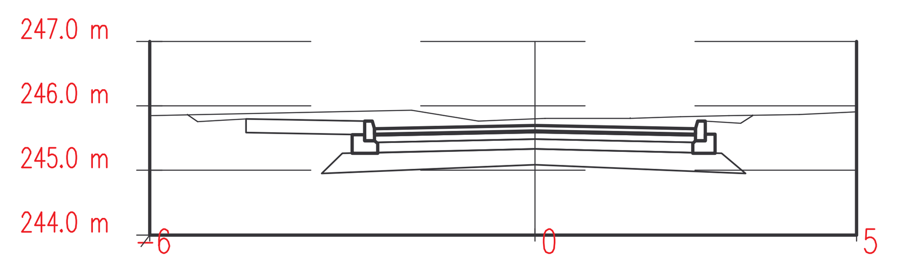

ulica CD – Odległość:	Rzędne istniejące:
-5.41	245.86
-5.25	245.76
-4.50	245.80
-2.65	245.76
-2.50	245.64
0.00	245.69
2.50	245.64
2.65	245.76
3.20	245.73
3.39	245.85

teren istn. – Odległość:	Rzędne istniejące:
-6.00	245.85
-1.92	245.94
-0.88	245.77
0.16	245.81
1.48	245.81
4.10	245.87
5.00	245.91

Wykop: 4.34
Nasyp: 0.13

0+060.00

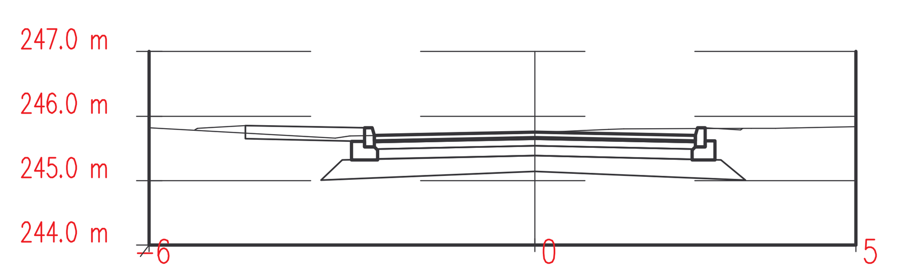

ulica CD – Odległość:	Rzędne istniejące:
-5.29	245.78
-5.25	245.81
-4.50	245.86
-2.65	245.82
-2.50	245.70
0.00	245.75
2.50	245.70
2.65	245.82
3.20	245.79
3.24	245.81

teren istn. – Odległość:	Rzędne istniejące:
-6.00	245.82
-3.11	245.66
-2.88	245.69
-0.20	245.73
1.15	245.80
1.38	245.80
3.36	245.81
3.75	245.81
5.00	245.84

Wykop: 3.05
Nasyp: 0.62

0+070.00

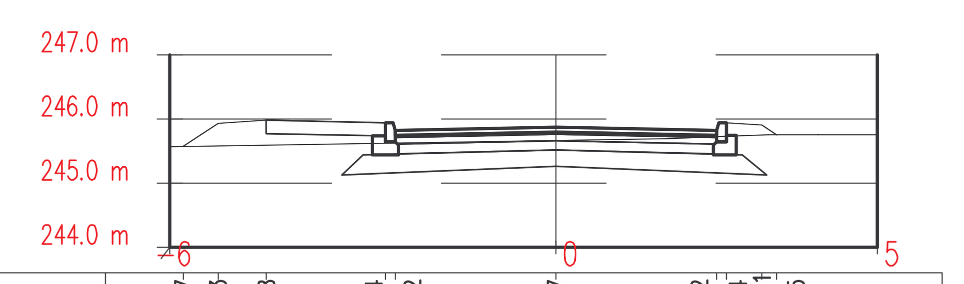

ulica CD – Odległość:	Rzędne istniejące:
-5.79	245.57
-5.25	245.93
-4.50	245.98
-2.65	245.94
-2.50	245.82
0.00	245.87
2.50	245.82
2.65	245.94
3.20	245.91
3.43	245.75

teren istn. – Odległość:	Rzędne istniejące:
-6.00	245.57
1.82	245.70
2.35	245.72
3.30	245.75
4.07	245.76
5.00	245.75

Wykop: 2.95
Nasyp: 0.45

0+080.00

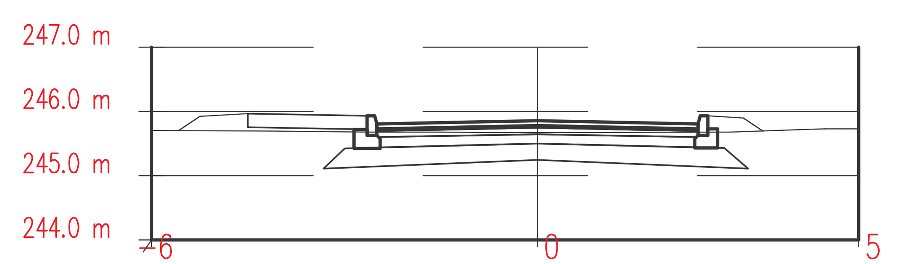

ulica CD – Odległość:	Rzędne istniejące:
-5.58	245.70
-5.25	245.92
-4.50	245.97
-2.65	245.93
-2.50	245.81
0.00	245.86
2.50	245.81
2.65	245.93
3.20	245.90
3.50	245.70

teren istn. – Odległość:	Rzędne istniejące:
-6.00	245.71
-4.16	245.70
-2.58	245.68
-1.51	245.68
-0.49	245.67
2.98	245.68
4.19	245.72
5.00	245.73

Wykop: 4.35
Nasyp: 0.08

0+090.00

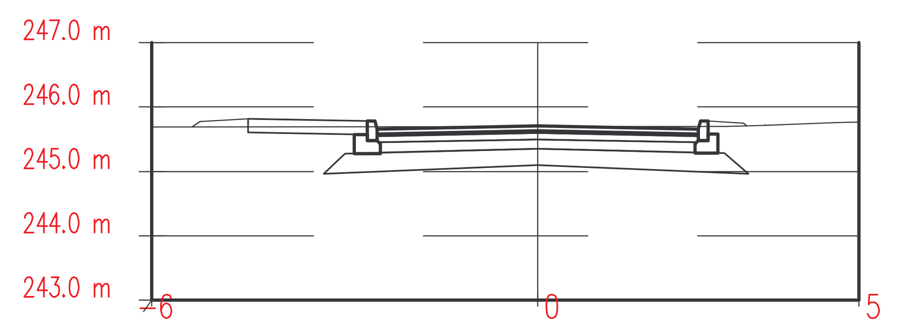

ulica CD – Odległość:	Rzędne istniejące:
-5.37	245.69
-5.25	245.77
-4.50	245.82
-2.65	245.78
-2.50	245.66
0.00	245.71
2.50	245.66
2.65	245.78
3.20	245.75
3.26	245.71

teren istn. – Odległość:	Rzędne istniejące:
-6.00	245.69
2.94	245.70
3.54	245.72
4.62	245.76
5.00	245.77

Wykop: 4.90
Nasyp: 0.05

0+100.00

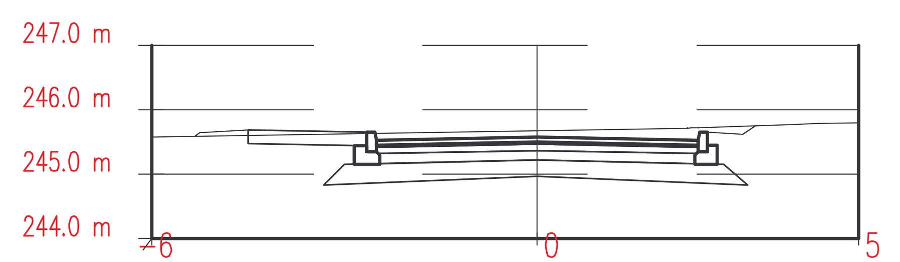

ulica CD – Odległość:	Rzędne istniejące:
-5.33	245.59
-5.25	245.64
-4.50	245.69
-2.65	245.65
-2.50	245.53
0.00	245.58
2.50	245.53
2.65	245.65
3.20	245.62
3.40	245.75

teren istn. – Odległość:	Rzędne istniejące:
-6.00	245.58
2.34	245.72
4.00	245.78
5.00	245.80

Wykop: 4.65
Nasyp: 0.01

0+110.00

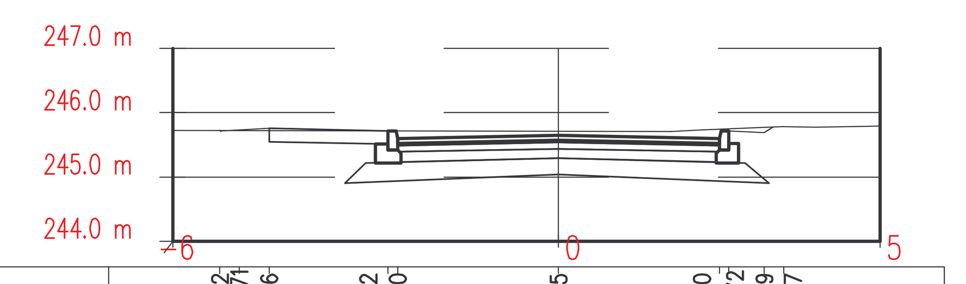

ulica CD – Odległość:	Rzędne istniejące:
-5.27	245.72
-5.25	245.71
-4.50	245.76
-2.65	245.72
-2.50	245.60
0.00	245.65
2.50	245.60
2.65	245.72
3.20	245.69
3.33	245.77

teren istn. – Odległość:	Rzędne istniejące:
-6.00	245.72
1.75	245.71
2.23	245.73
3.48	245.78
4.00	245.78
5.00	245.79

BIURO PROJEKTÓW KOMUNALNYCH DROGSAN s.c.
Anna, Olgierd STANIECZEK
ul. B.Chrobrego 9/106
40-881 Katowice
tel./fax 032-254-64-05

Inwestor:	Gmina Chełm Śląski, ul. Konarskiego 2, 41-403 Chełm Śląski
Przedsięwzięcie:	Budowa ulicy Dębowej w Chełmie Śląskim
Tytuł rysunku:	Przekroje poprzeczne ulicy CD – część 1
Stadium	PW
Data	VI 2010
Skala	1:50
Nr rys.	12

Funkcja	Imię i nazwisko	Nr upr.	Branża	Podpis
Projektant	mgr inż. Olgierd STANIECZEK	45/2002	drogi	
Sprawdzający				